Alle Rechte vorbehalten/ *All rights reserved*

Montageausschnitt/
panel cut out

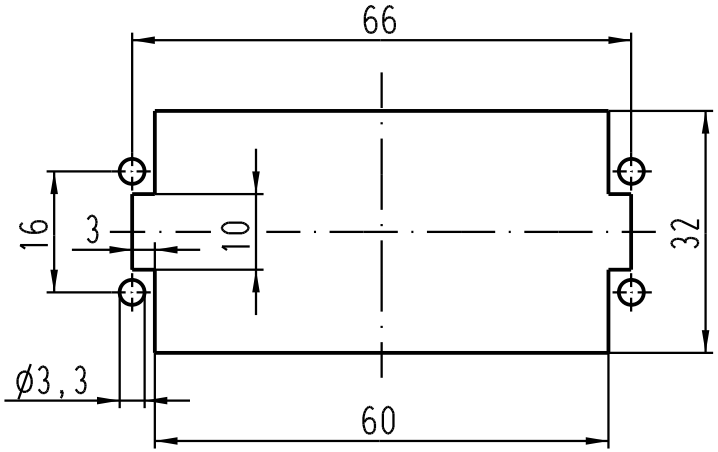

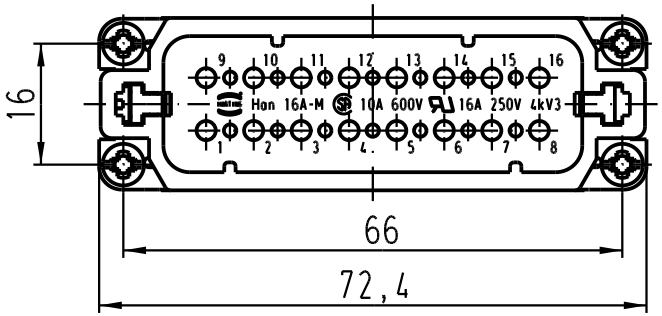

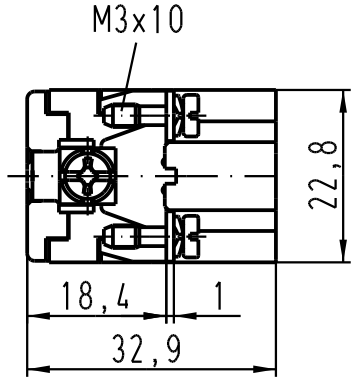

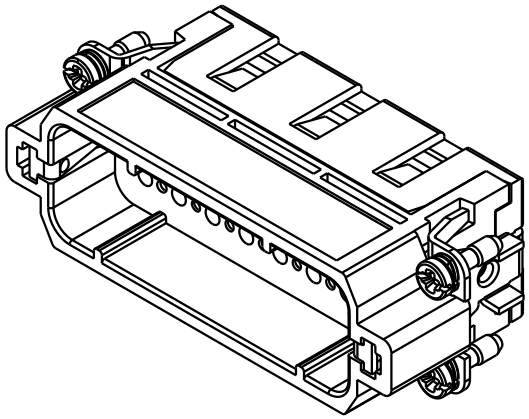

All Dimensions in mm Original Size DIN A 4			Techn. Character.			Nicht tolerierte Masse/ *Free size tolerances*
				Dat.	Name	Massstab/ *Scale*
			Detail.	29.03.99	PL	1 : 1
411720	25.07.05	Grie	Insp.		SDT	Han 16A-M-c Stifteinsatz / *male insert*
410526	18.07.03	Ho	Stand.			
29660	13.08.01	Pae	HARTING Electric GmbH & Co. KG D-32339 Espelkamp			TB 09 20 016 3001
25622						Blatt/ *page*
Mod.	Dat.	Name				Sub. TB 09 20 0.. 3001 v. 05.03.93